# RECINZIONE CHIUSRA TOTALE
# WPC / ALLUMINIO

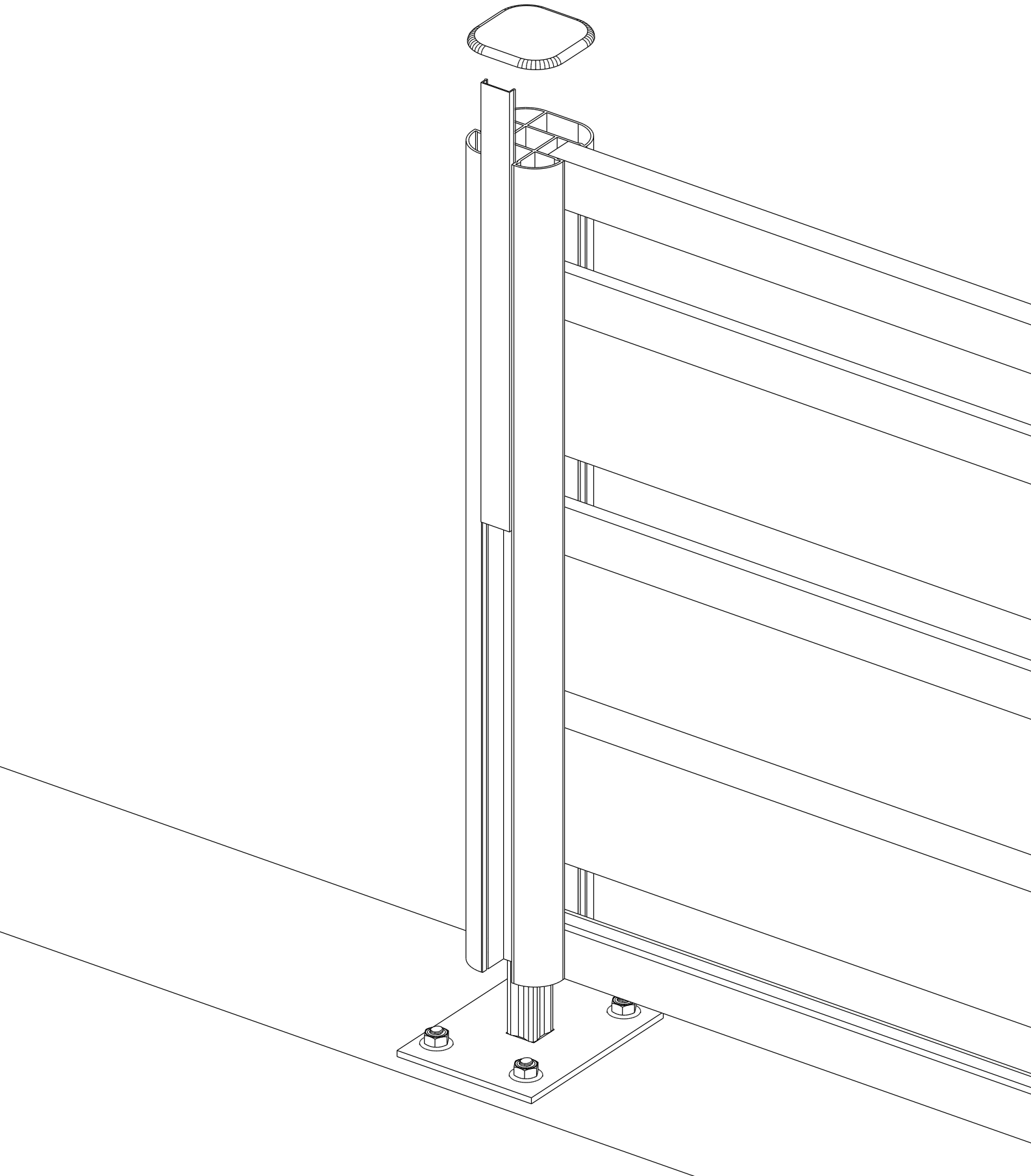

PROFILO ALTO E BASSO
CHISUURA PANNELLO (alluminio sp 2mm)

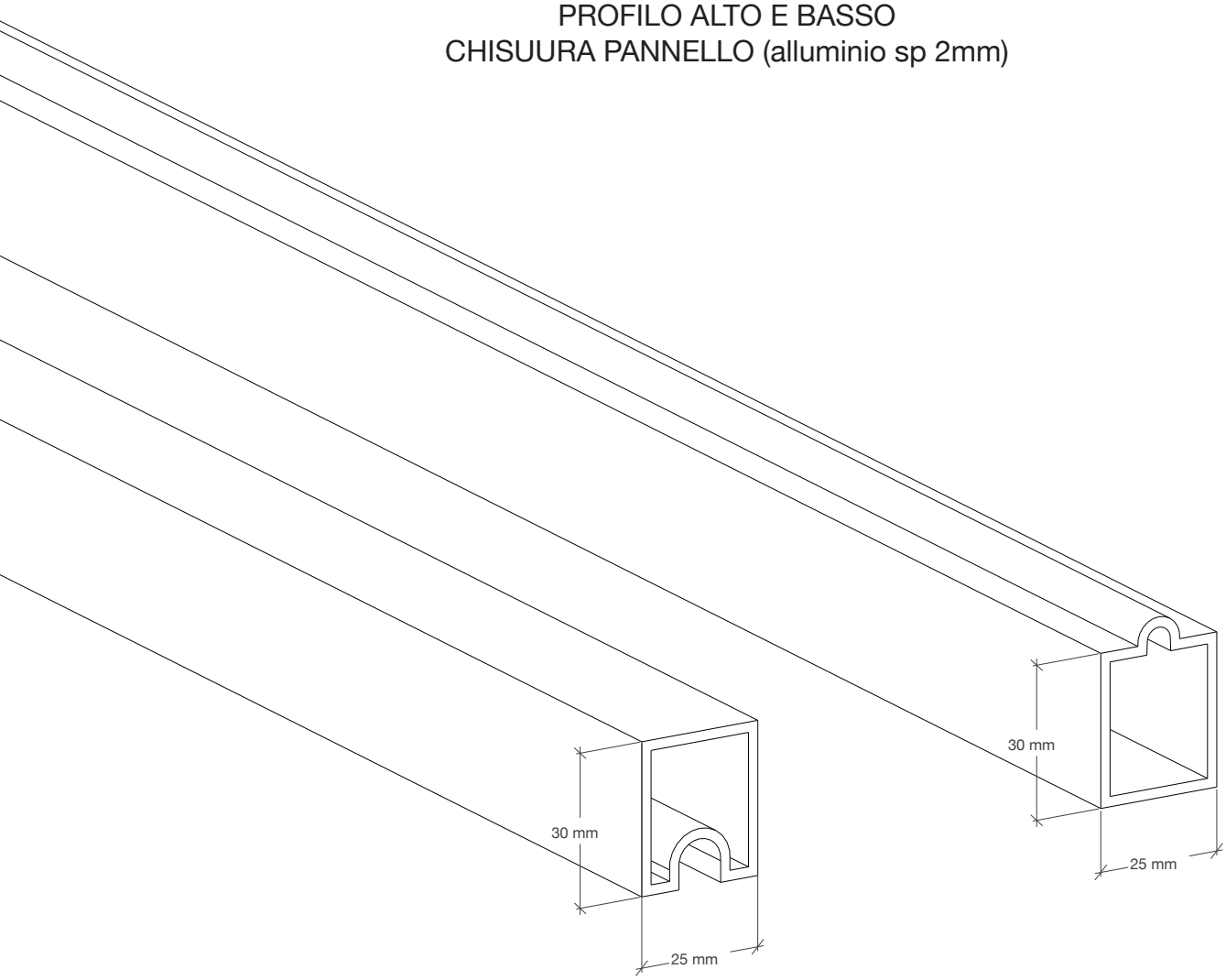


COLONNA ALLUMINIO A 3 VIE (alluminio sp 2mm)

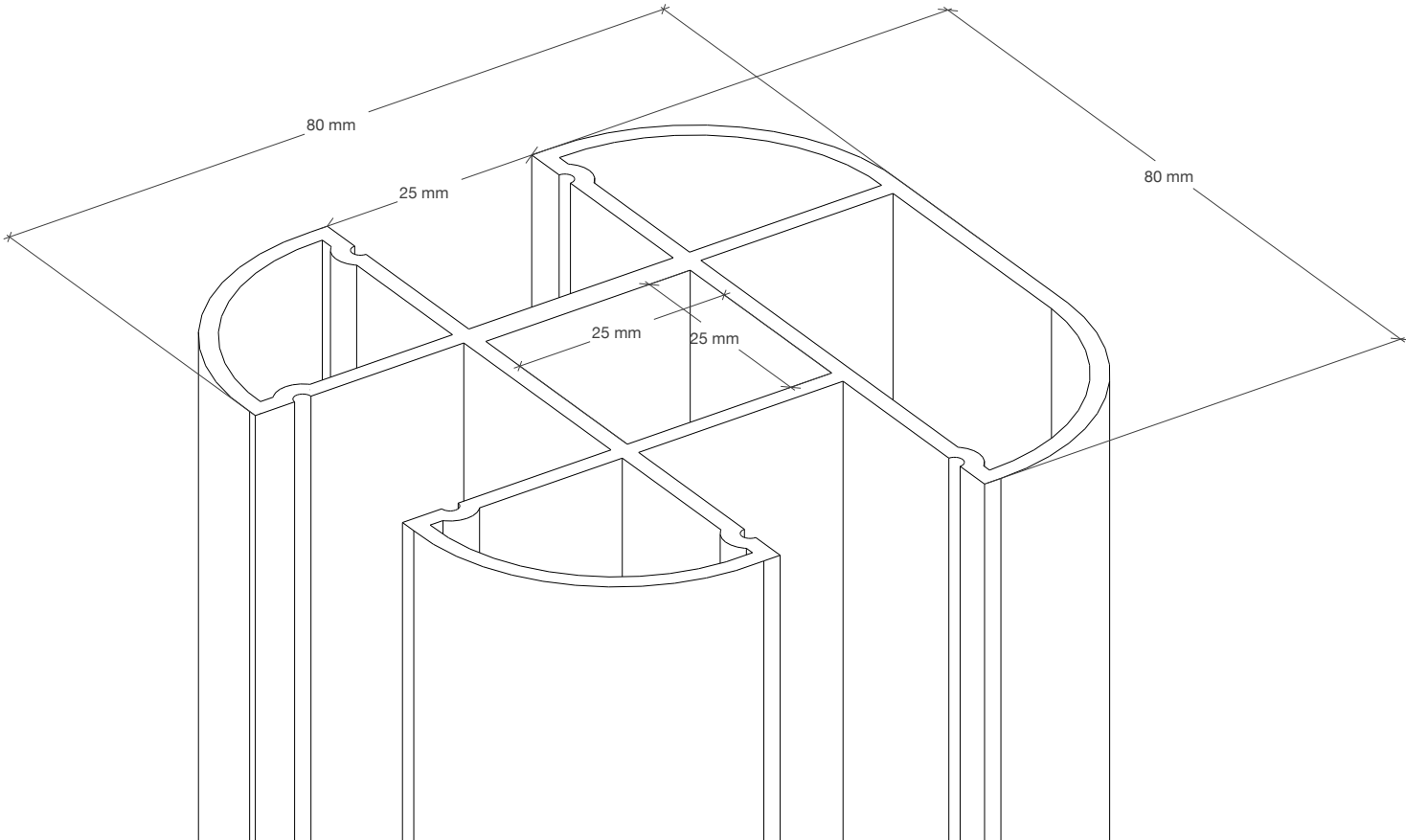

STAFFA FISSAGGIO COLONNA (acciaio zincato a caldo)

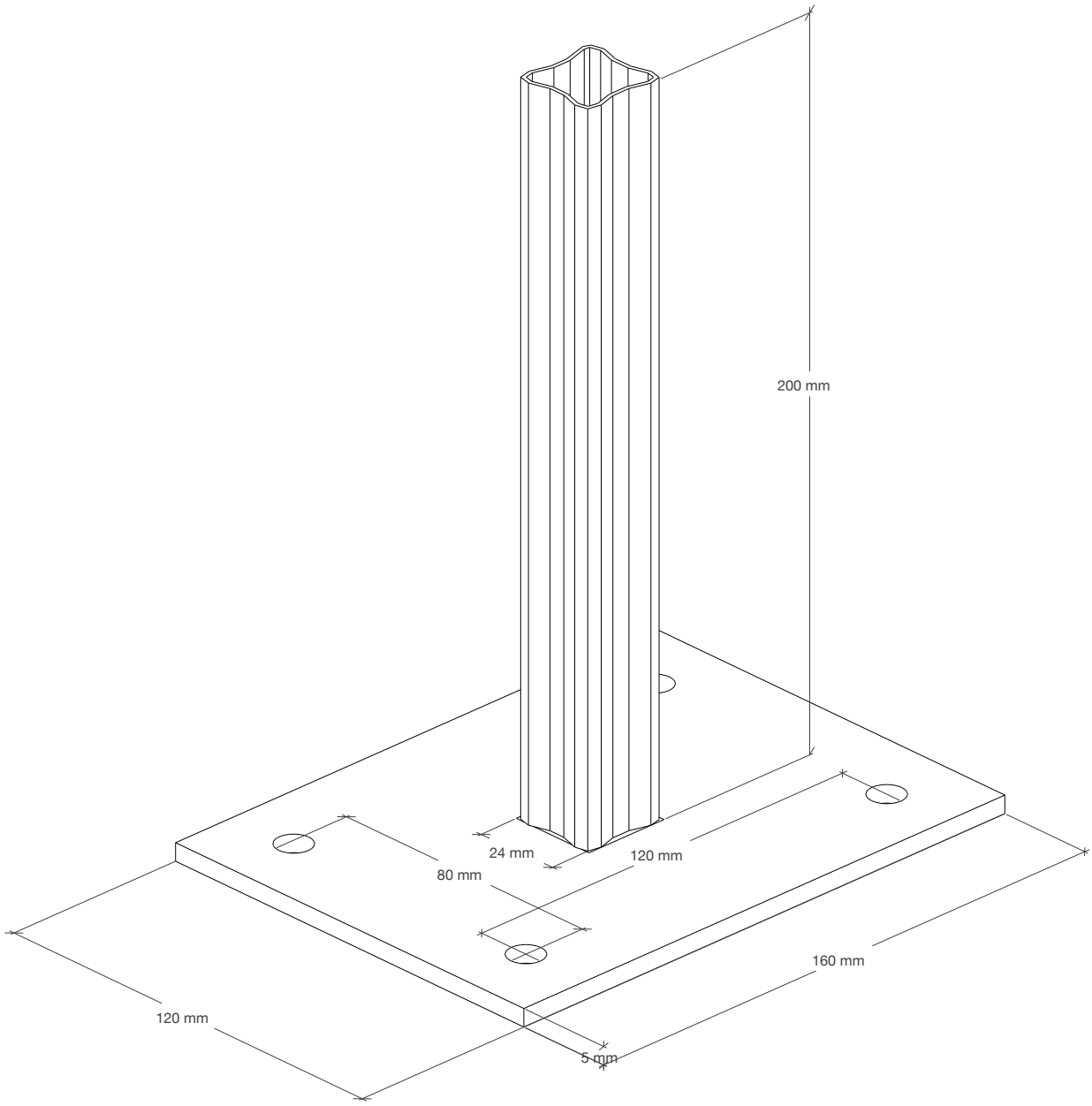

PROFILO AD INCASTRO M+F
WPC 1800X150X25 (WPC)

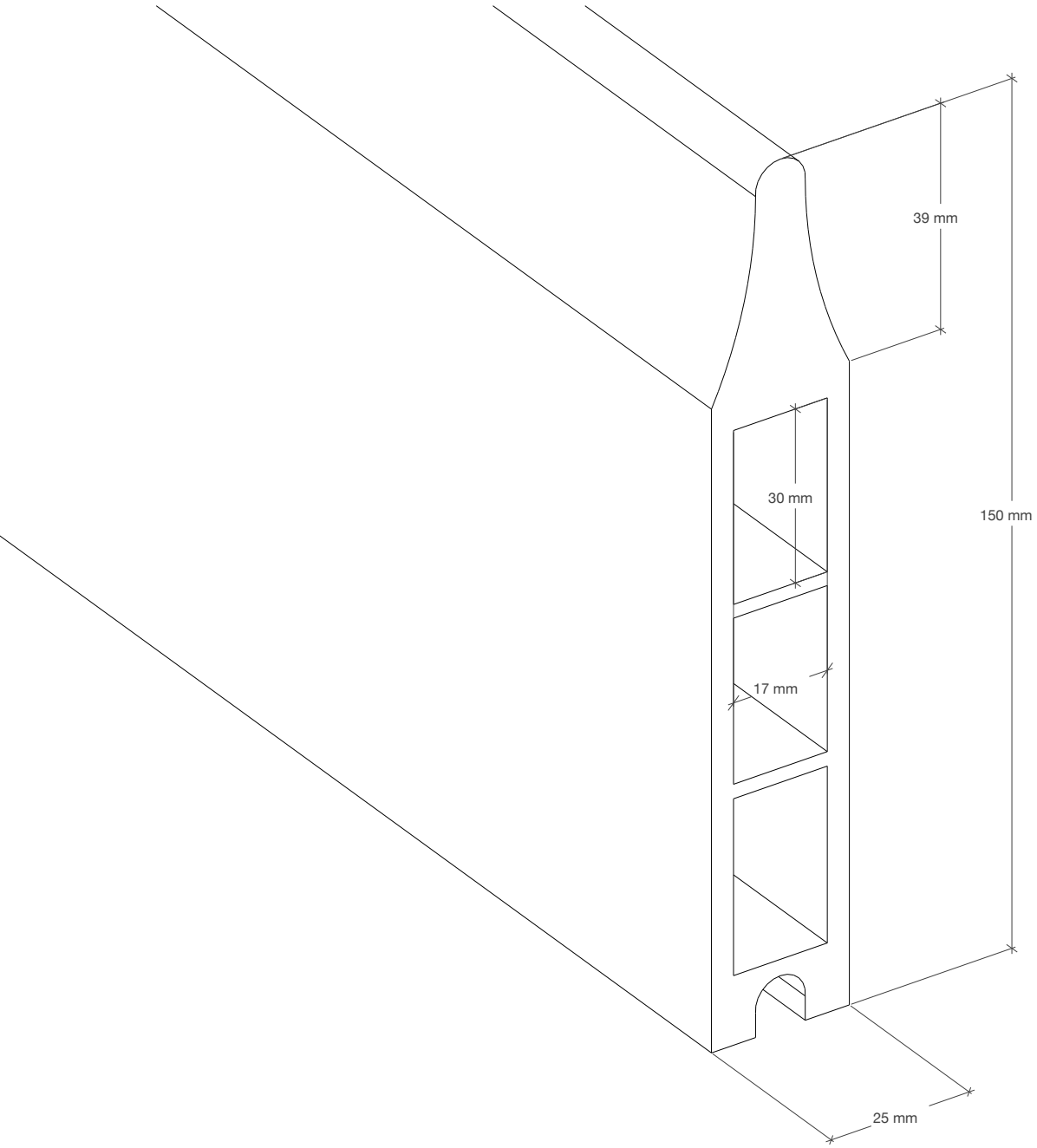


**LA VITERIA E' ESCLUSA DALLA FORNITURA**
Indicazioni di viteria adeguata:
Fissaggio Staffa piastra su calcestruzzo: 4pz tasselli a battere in acciaio M8 x 111
Blocco colonna/staffa di base (FIGURA 2) : 4pz Viti autoforante testa esagonale 4,2x19 o 4,2x22